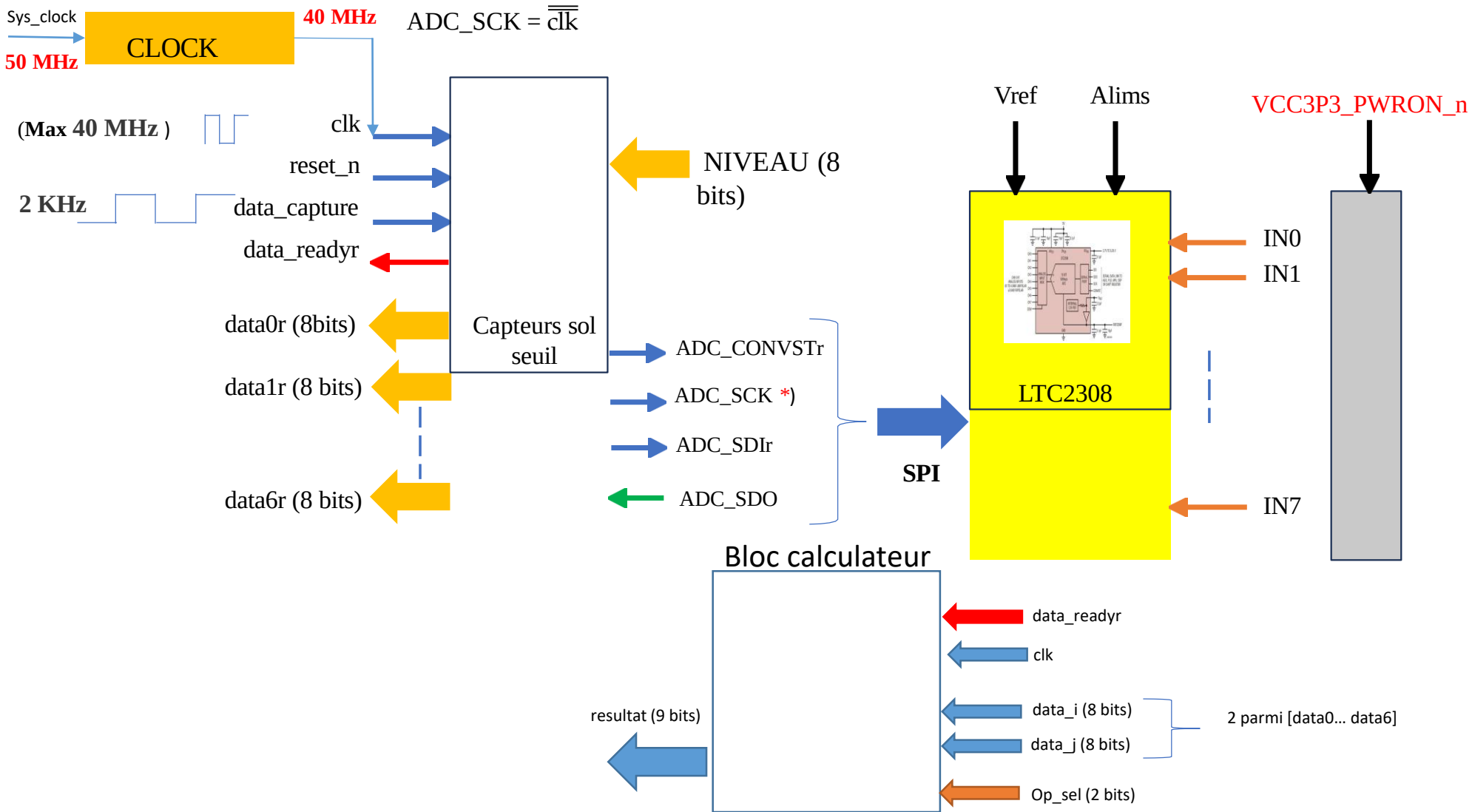Module VHDL capteurs sol seuil